Scelte SELECTION SOFTWARE

2.1.0

ECO™ heat transfer coolers

MODINE

User : Igor Yarmola

Проверка Воздухоохладитель
11.02.2021

Inlet air temperature	[°C]	0.0	Температура испарения	[°C]	-8.0
DT	[Δ°C]	8.0	Refrigerant *		R404A
Количество воздухоохладителей		0			

Теплообменник	Aluminium fin	Корпус	Стандарт
Питание вентилятора	Стандарт	Тип вентилятора	AC motors
Оттайка	???????????		

Выбранная модель: 1 x MTE 45L7

Мощность	[kW]	4.46	Запас мощности	[%]	0.0
DT	[Δ°C]	8.0	Сумм поток воздуха	[m³/h]	2680.0

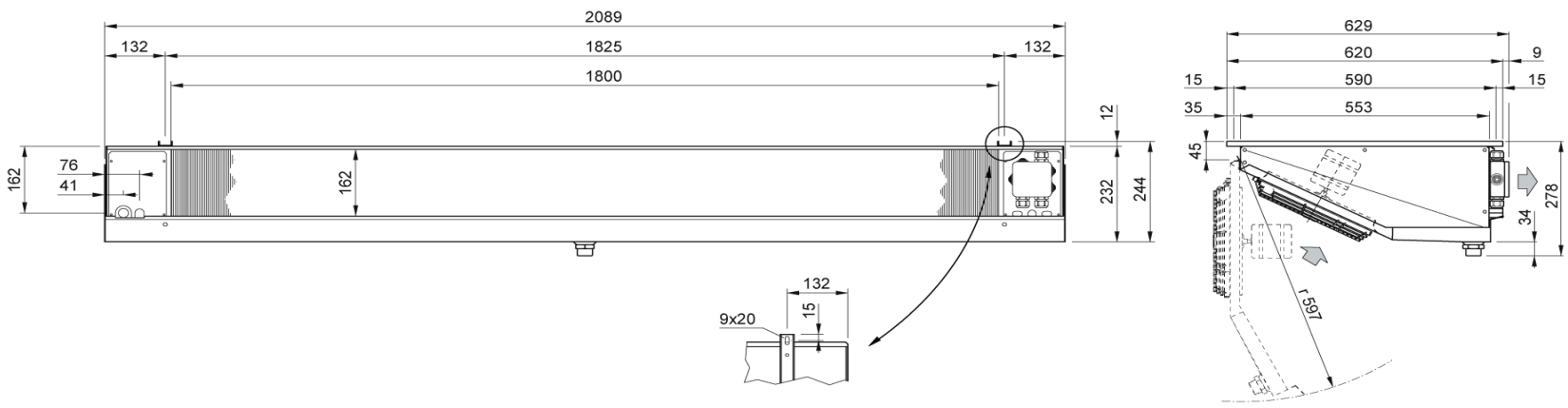

Вес	kg	33.000			
				[bar]	
Внешняя поверхность	m²	5.60	Внутренняя поверхность	m²	15.60
Входное подсоединение		1/2" SAE	Выходное подсоединение		22 mm
Объём труб	dm³	5.6	Расстояние между ламелями	mm	7
Сливное подсоединение		1" GAS			

Вентилятор	n.	4	Диаметр	mm	250
Поток воздуха	m³/h	2680	Выброс воздуха	m	9.0
Питание	V	230/1/50-60	Скорость вентилятора	об/мин	1300
Вентил.	A	2.72	Потребляемая мощность	W	380
Ур. шума в 10 m.	dB(A)	44			

* The safety requirements for the use of refrigerants must comply with the provisions of the EN378 standards and the safety data sheets of each fluid used. The risk assessment for the use of A2L mid-flammable refrigerants shall be conducted by the user based on site requirements
Примечание: мы не несем ответственность за производительность и качество реализованной продукции, если на двигатели вентиляторов были установлены системы регулирования скорости вращения не нами.

User : Igor Yarmola

Проверка Воздухоохладитель
11.02.2021

Теплообменник

Aluminium fin

Корпус

Стандарт

Питание вентилятора

Стандарт

Тип вентилятора

AC motors

Оттайка

??????????

* The safety requirements for the use of refrigerants must comply with the provisions of the EN378 standards and the safety data sheets of each fluid used. The risk assessment for the use of A2L mid-flammable refrigerants shall be conducted by the user based on site requirements
Примечание: мы не несем ответственность за производительность и качество реализованной продукции, если на двигатели вентиляторов были установлены системы регулирования скорости вращения не нами.