DLL - 1.13 , DB - 150617.03

User : Igor Yarmola

Проверка Воздухоохладитель
01.06.2020

Inlet air temperature	[°C]	0.0	Температура испарения	[°C]	-8.0
DT	[Δ°C]	8.0	Хладагент		R404A
Количество воздухоохладителей		0			

Теплообменник	Aluminium fin	Корпус	Стандарт
Питание вентилятора	Стандарт	Тип вентилятора	AC motors
Оттайка	ED		

Выбранная модель: 1 x EVS 271/B ED

Мощность	[kW]	1.71	Запас мощности	[%]	0.0
DT	[Δ°C]	8.0	Сумм поток воздуха	[m³/h]	740.0

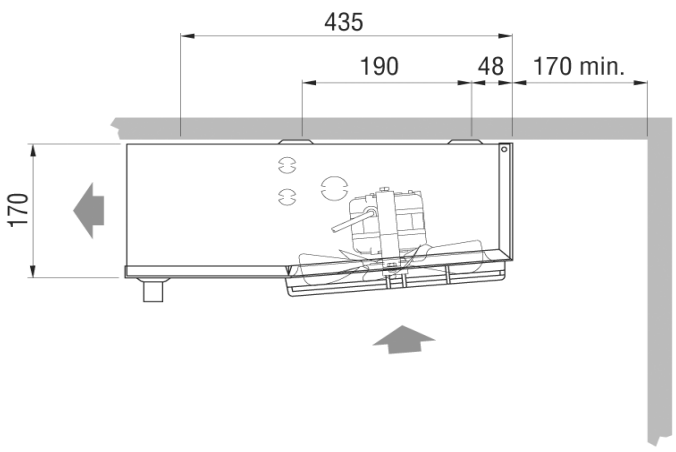

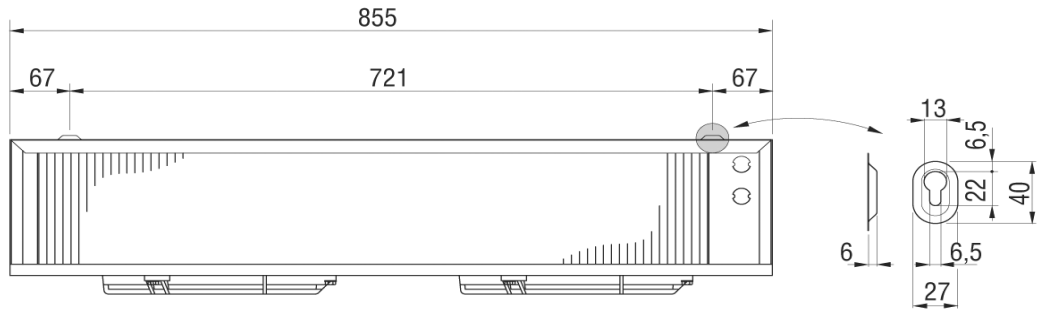

Вес	kg	13.800			
Внешняя поверхность	m²	1.44	Внутренняя поверхность	m²	7.20
Входное подсоединение		1/2" SAE	Выходное подсоединение		16 mm
Объём труб	dm³	1.8	Расстояние между ламелями	mm	4.5 / 9
Сливное подсоединение		1/2" GAS			
Оттайка		Электр.		W	850
Вентилятор	n.	2	Диаметр	mm	200
Поток воздуха	m³/h	740	Выброс воздуха	m	4.5
Питание	V	230/1/50-60	Скорость вентилятора	об/мин	1300
Вентил.	A	0.70	Потребляемая мощность	W	106
Ур. шума в 10 m.	dB(A)	35			

Примечание: мы не несем ответственность за производительность и качество реализованной продукции, если на двигатели вентиляторов были установлены системы регулирования скорости вращения не нами.

ED

Теплообменник

Aluminium fin

Корпус

Стандарт

Питание вентилятора

Стандарт

Тип вентилятора

AC motors

Оттайка

ED - Электр.

Примечание: мы не несем ответственность за производительность и качество реализованной продукции, если на двигатели вентиляторов были установлены системы регулирования скорости вращения не нами.